Denominación	
Modelo :	Referencia :
SUNA	030000SUNA

Descripción

BARRA FIJA SIN GRIFO. ROCIADOR/DUCHA DE MANO DE 2 POSICIONES.

Características

Dimensiones (cm) - altura total	
Recogida :	Extendida : 92
Dimensiones (cm) - altura rociador	
Recogida :	Extendida :

Ancho entre tomas (cm) :	
Altura suelo tomas (cm) :	
Salida curva (cm) :	44
Distancia eje-soporte pared (cm) :	61.3
Caudal medio (l/m) :	12
Presión mínima (bar) :	1
Presión máxima (bar) :	6
Materiales :	ABS
Color/acabado :	CROMADO
Fijación :	A PARED
Accesorios :	FLEXO 150/180 cm, DUCHA/ROCIADOR
Packing :	CAJA CARTÓN
Peso (gr) :	788

Con embalaje

Peso (gr) :	1028
Volumen m³ :	0.0071
Alto (cm) :	7
Ancho (cm) :	67
Fondo (cm) :	15.2
Código EAN :	030000SUNA 8 436576 063194
Aprobado por :	CHEMA
Fecha :	21/04/2022

CAJA COMPLETA 10 uds / 0.685 x 0.365 x 0.32 m / PESO 12 kg

Frontal

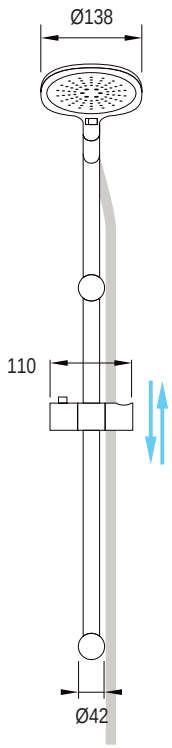
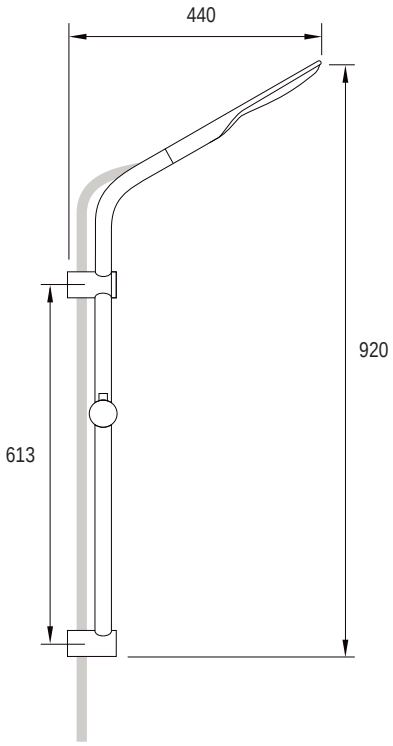
Perfil